Alca PLAST®

INFO

6/2020
www.alcaplastcz.ru

БЫСТРАЯ, ТОЧНАЯ И УДОБНАЯ НАЛАДКА

НОВИНКИ

Донный клапан с очисткой сверху

Инновации для более легкой и быстрой установки пластикового желоба

СОДЕРЖАНИЕ

ДОННЫЙ КЛАПАН С ОЧИСТКОЙ СВЕРХУ 3

РАСШИРЕНИЕ ЛИНИИ УГЛОВЫХ ВЕНТИЛЕЙ

ARV003, ARV003-ANTIC, ARV003-BLACK, ARV004 12

ИННОВАЦИИ ДЛЯ БОЛЕЕ ЛЕГКОЙ И БЫСТРОЙ УСТАНОВКИ ПЛАСТИКОВОГО ЖЕЛОБА 15

ВОДООТВОДЯЩИЙ ЖЕЛОБ APZ1 В БЛИСТЕРАХ С РЕШЕТКОЙ LINE
APZ1SMART-LINE 19

ПРАЙС-ЛИСТ ЗАПЧАСТЕЙ 22

ПРАЙС-ЛИСТ НОВИНОК 23

Донный клапан с очисткой сверху

Изделия, содержащие донные клапаны с очисткой сверху имеют новую конструкцию для облегчения очистки сифона.

ИННОВАЦИОННЫЙ МЕХАНИЗМ ДЛЯ УВЕЛИЧЕНИЯ СРОКА СЛУЖБЫ

ЛЕГКАЯ ОЧИСТКА

СЪЕМНЫЙ ДОННЫЙ КЛАПАН

Легкая очистка сифона сверху из зоны ванны или раковины

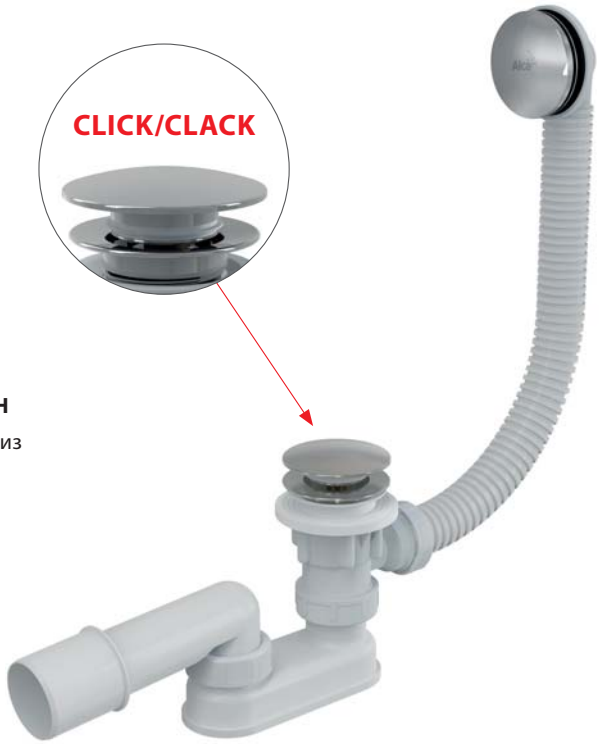

Донный клапан с очисткой сверху

Мы хотим вам предложить большее удобство во время технического обслуживания и очистки донных клапанов, потому с апреля мы будем постепенно переходить на новые инновационные донные клапаны с очисткой сверху. Это Относится к сифонам для ванн, сифонам для душевых поддонов, к донным клапанам сифонов для умывальников с системой Click/clack.
По выбранным продуктам будет также цена снижаться.

Продукты с обновленным донным клапаном

Постепенная распродажа		новые продукты
A504KM	→ A504CKM	
A505KM	→ A505CKM	
A507KM	→ A507CKM	
A507BLACK	→ A507BLACK	
A508KM	→ A508CKM	

Эти цены без НДС.

Продукты с обновленным донным клапаном

Постепенная распродажа		новые продукты	
A509KM		A509CKM	
A516KM		A516CKM	
A465-50		A465C-50	
A465BLACK-50		A465BLACK-50	
A392		A392C	
A392BLACK		A392BLACK	

Эти цены без НДС.

A504CKM

Сифон для ванны CLICK/CLACK, металл

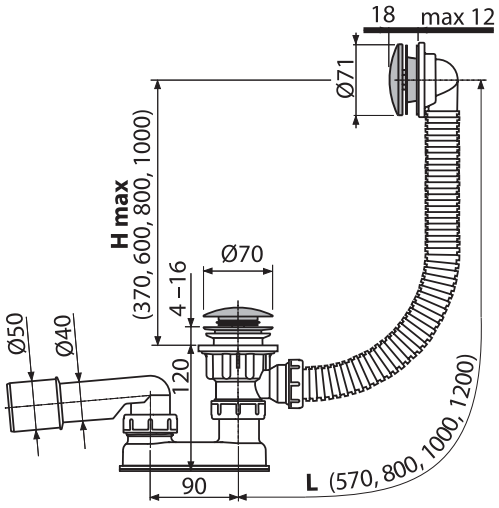

Количество (упаковка) **A504CKM**	20 шт.
Размеры (шт.)	330×120×220 мм
Вес (шт.)	0,7375 кг
EAN	8595580562540

A505CKM

Сифон для ванны CLICK/CLACK, металл

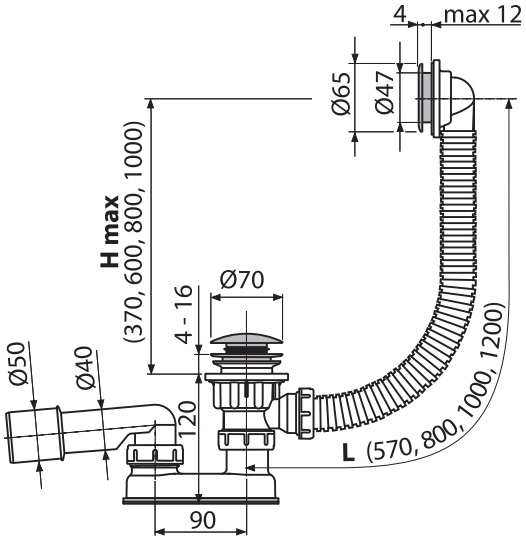

Количество (упаковка) **A505CKM**	20 шт.
Размеры (шт.)	330×100×220 мм
Вес (шт.)	0,5378 кг
EAN	8595580567002

Эти цены без НДС.

A507CKM

Сифон для ванны CLICK/CLACK, металл

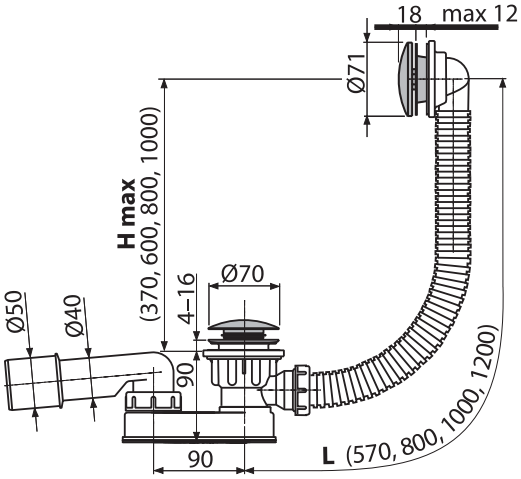

Количество (упаковка) **A507CKM**	20 шт.
Размеры (шт.)	370×200×100 мм
Вес (шт.)	0,7222 кг
EAN	8595580562533

A507BLACK

Сифон для ванны CLICK/CLACK, черный-мат

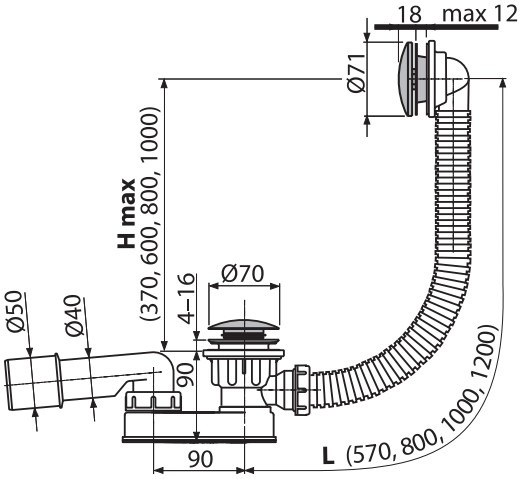

Количество (упаковка) **A507BLACK**	20 шт.
Размеры (шт.)	370×200×100 мм
Вес (шт.)	0,6725 кг
EAN	8595580558697

Эти цены без НДС.

A508CKM

Сифон для ванны CLICK/CLACK с напуском воды через перелив, хром

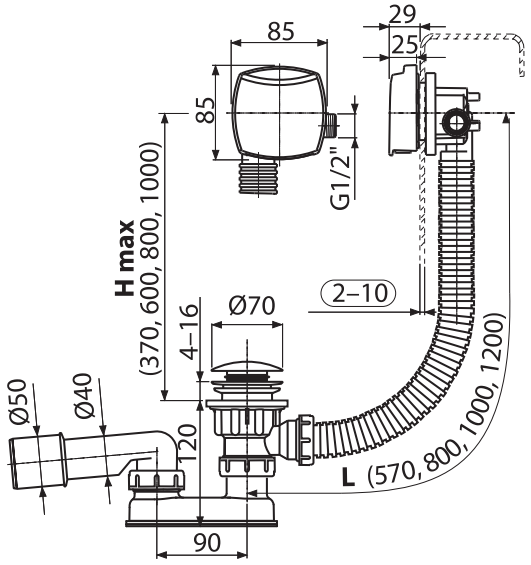

Количество (упаковка) **A508CKM**	12 шт.
Размеры (шт.)	380×95×210 мм
Вес (шт.)	0,8702 кг
EAN	8595580567040

A509CKM

Сифон для ванны CLICK/CLACK с напуском воды через перелив для ванн с толстыми стенками, хром

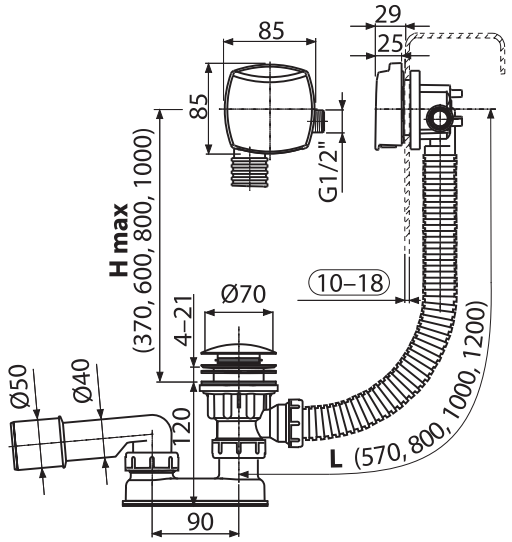

Количество (упаковка) **A509CKM**	12 шт.
Размеры (шт.)	380×95×210 мм
Вес (шт.)	0,983кг
EAN	8595580567088

Эти цены без НДС.

A516CKM

Сифон для ванны CLICK/CLACK с плоским переливом, хром

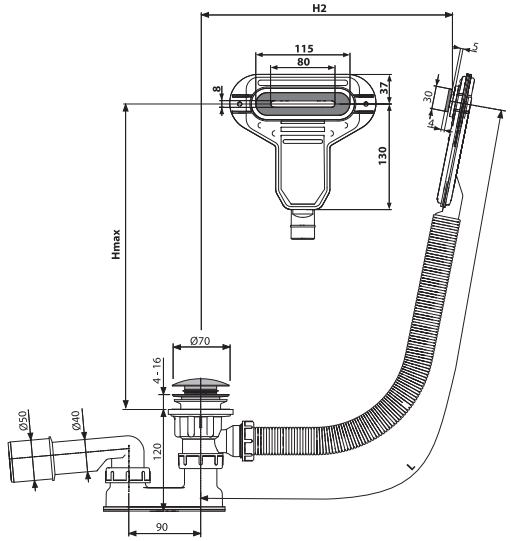

Количество (упаковка) **A516CKM**	20 шт.
Размеры (шт.)	220×360×75 мм
Вес (шт.)	0,7118 кг
EAN	8595580561826

A465C-50

Сифон для душевого поддона CLICK/CLACK, металл

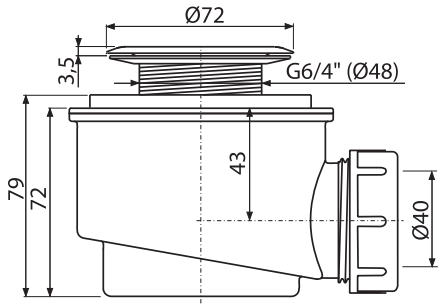

Количество (упаковка) **A465C-50**	30 шт.
Размеры (шт.)	125×105×105 мм
Вес (шт.)	0,41320,5599 кг
EAN	8595580567132

Эти цены без НДС.

A465BLACK-50

Сифон для душевого поддона CLICK/CLACK, черный-мат

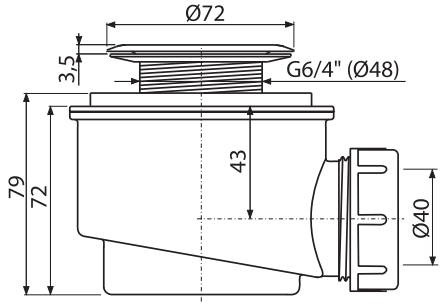

Количество (упаковка) **A465BLACK-50**	30 шт.
Размеры (шт.)	150×75×75 мм
Вес (шт.)	0,5599 кг
EAN	8595580562717

A392C

Донный клапан сифона для умывальника CLICK/CLACK 5/4", цельнометаллический с переливом и большой заглушкой

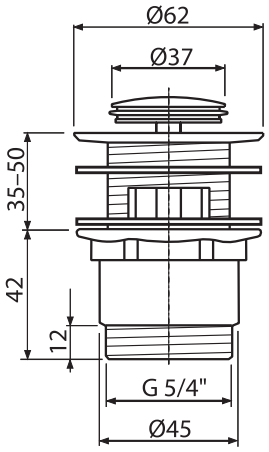

Количество (упаковка) **A392C**	30 шт.
Размеры (шт.)	150×75×75 мм
Вес (шт.)	0,5599 кг
EAN	8595580561543

Эти цены без НДС.

A392BLACK

Донный клапан сифона для умывальника CLICK/CLACK 5/4",
цельнометаллический с переливом и большой черной заглушкой

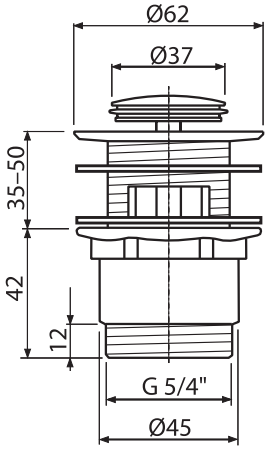

Количество (упаковка) **A392BLACK**	30 шт.
Размеры (шт.)	150×75×75 мм
Вес (шт.)	0,375 кг
EAN	8595580558666

НОВИНКА

Угловые клапаны 1/2"×1/2"

Мы расширили предложение угловых вентилей и запускаем комплектную линию угловых клапанов с подключением воды диаметром 1/2».Кроме традиционного цветового варианта хром также доступны: латунь-антик, черный мат и белый цвета.

ARV003
Угловой вентиль с фильтром 1/2"×1/2", круглый

ARV003-ANTIC
Угловой вентиль с фильтром 1/2"×1/2", круглый, бронза-антик

ARV003-BLACK
Угловой вентиль с фильтром 1/2"×1/2", черный-мат

ARV003B
Угловой вентиль с фильтром 1/2"×1/2", круглый, белый

ARV004
Угловой вентиль 1/2"×1/2", квадратный

ARV003

Угловой вентиль с фильтром 1/2"×1/2", круглый

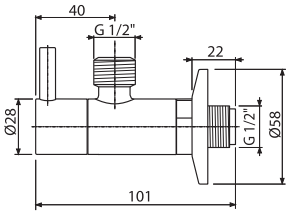

Количество (упаковка) **ARV003**	60 шт.
Размеры (шт.)	150×45×65 мм
Вес (шт.)	0,3128 кг
EAN	8595580566432

ARV003-ANTIC

Угловой вентиль с фильтром 1/2"×1/2", круглый, бронза-антик

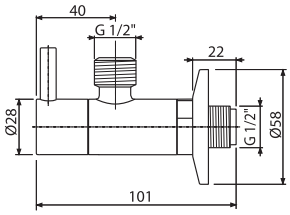

Количество (упаковка) **ARV003-ANTIC**	60 шт.
Размеры (шт.)	150×45×65 мм
Вес (шт.)	0,3198 кг
EAN	8595580566449

ARV003-BLACK

Угловой вентиль с фильтром 1/2"×1/2", черный-мат

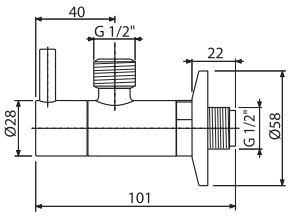

Количество (упаковка) **ARV001B**	60 шт.
Размеры (шт.)	150×45×65 мм
Вес (шт.)	0,3128 кг
EAN	8595580566456

ARV003B

Угловой вентиль с фильтром 1/2"×1/2", круглый, белый

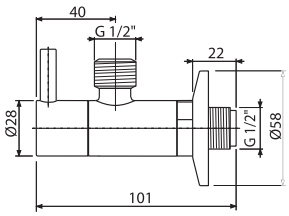

Количество (упаковка) **ARV003B**	60 шт.
Размеры (шт.)	150×45×65 мм
Вес (шт.)	0,3128 кг
EAN	8595580567200

Эти цены без НДС.

ARV004

Угловой вентиль 1/2"×1/2", квадратный

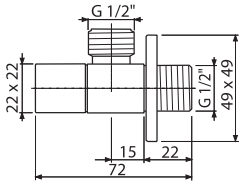

Количество (упаковка) **ARV004**	72 шт.
Размеры (шт.)	80×40×60 мм
Вес (шт.)	0,1692 кг
EAN	8595580566463

НОВИНКА

Инновации для более легкой и быстрой установки пластикового желоба

Мы сосредоточили свое внимание на самой установке водоотводящего желоба. Наши инженеры изменили конструкцию крепления ног, и тем мы сделали процесс подготовки строительства значительно быстрее и проще. Это относится и к пластиковым водоотводящим желобам APZ8, APZ9, APZ10, APZ18, APZ12 и APZ22. Данная инновация будет постепенно внедряться на рынок уже с июня 2020 года

- **Инновации для облегчения установки желоба**
- **Изготовлено в Чешской Республике**
- **Расширенная гарантия до 6 лет**

НОВИНКА

Инновации для более легкой и быстрой установки

- **Инновации для облегчения установки желоба**
- **Изготовлено в Чешской Республике**
- **Расширенная гарантия до 6 лет**

OLD

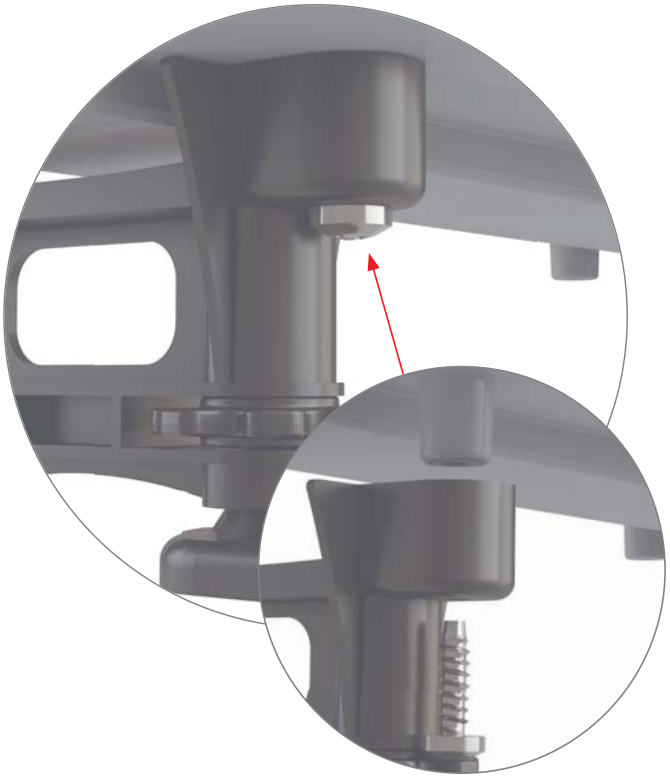

NEW

CLICK-СИСТЕМА

Ноги укрепиться с помощью системы CLICK без необходимости дотягивать винты

УСТАНОВКА БЕЗ ИНСТРУМЕНТОВ

Простое крепление регулируемых ног к желобу

БЫСТРАЯ И ТОЧНАЯ НАЛАДКА

Наладку высоты можно сделать просто - хватит высунуть ногу

ЧЕШСКИЙ ПРОДУКТ

APZ8 Simple, APZ9 Simple, APZ10 Simple

Водоотводящий желоб с порогами для перфорированной решетки

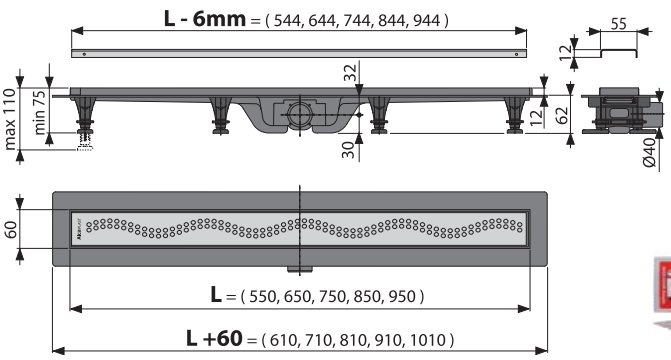

ВСЕ В ОДНОЙ УПАКОВКЕ

APZ8 Simple Нержавеющая сталь-мат – решетка является частью комплекта

APZ9 Simple Нержавеющая сталь-мат – решетка является частью комплекта

APZ10 Simple Нержавеющая сталь-мат – решетка является частью комплекта

Количество (упаковка) **APZ8-550M**	45 шт.
Размеры (шт.)	670×75×155 мм
Вес (шт.)	1,565 кг
EAN	8595580538958

Количество (упаковка) **APZ9-550M**	45 шт.
Размеры (шт.)	670×75×155 мм
Вес (шт.)	1,5848 кг
EAN	8595580538965

Количество (упаковка) **APZ10-550M**	45 шт.
Размеры (шт.)	670×75×155 мм
Вес (шт.)	1,535 кг
EAN	8595580538989

APZ18 Simple

Водоотводящий желоб с порогами из нержавеющей стали для перфорированной решетки

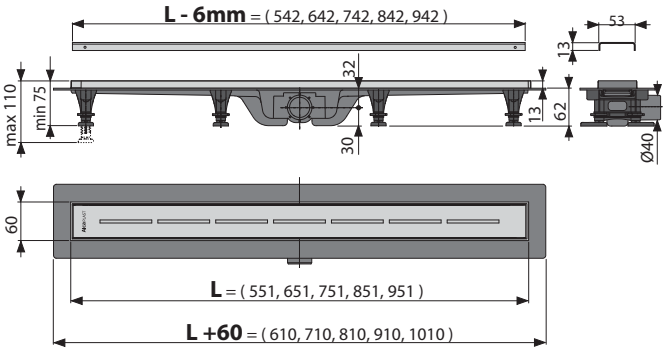

APZ18 Simple Нержавеющая сталь-мат – решетка является частью комплекта

ВСЕ В ОДНОЙ УПАКОВКЕ

Количество (упаковка) **APZ18-550M**	45 шт.
Размеры (шт.)	665×80×145 мм
Вес (шт.)	1,5529 кг
EAN	8595580556587

Эти цены без НДС.

APZ12 Optimal

Водоотводящий желоб с порогами для перфорированной решетки или решетки под кладку плитки

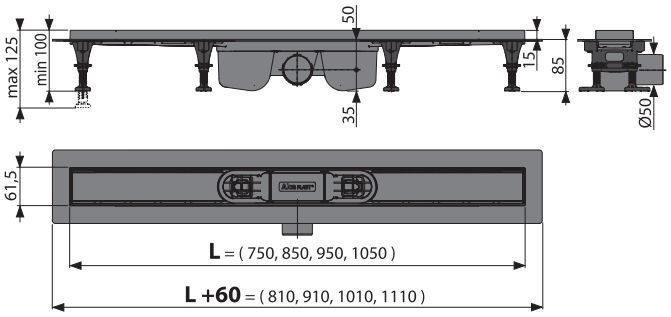

Количество (упаковка) **APZ12-750**	12 шт.
Размеры (шт.)	820×125×150 мм
Вес (шт.)	1,46 кг
EAN	8595580541033

APZ22 Optimal

Водоотводящий желоб с порогами из нержавеющей стали для перфорированной решетки или решетки под кладку плитки

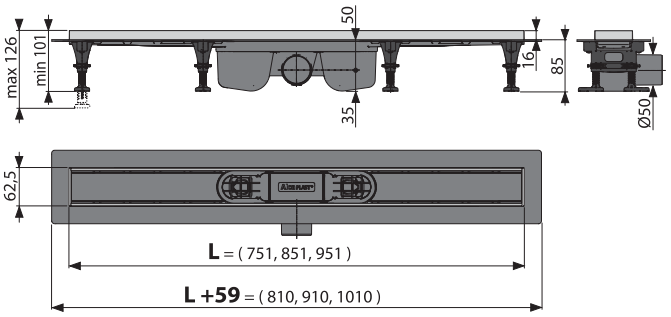

Количество (упаковка) **APZ22-750**	12 шт.
Размеры (шт.)	820×125×150 мм
Вес (шт.)	1,4982 кг
EAN	8595580554620

LINE

PURE

CUBE

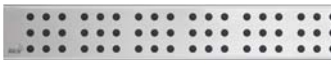

HOPE

BUBLE

DREAM

SOLID

TILE

Эти цены без НДС.

НОВИНКА

Водоотводящий желоб APZ1 в упаковке с решеткой LINE

НОВИНКА

Водоотводящий желоб APZ1 в упаковке с решеткой LINE

- **Все в одной упаковке**
- **Водоотводящий желоб из нержавеющей стали APZ1**
- **перфорированная решетка LINE матовый, сталь-мат**
- **Гидрозатвор – комбинированный SMART**
- **ГАРАНТИЯ 25 ЛЕТ**

ВСЕ В ОДНОЙ УПАКОВКЕ

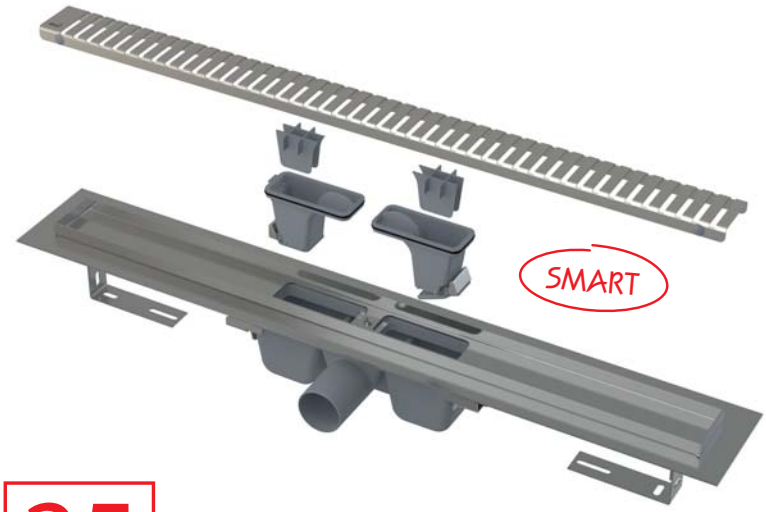

В комплекте

- Водоотводящий желоб смонтированный с сифоном
- перфорированная решетка LINE
- решетка
- комплект для фиксации (винты, дюбели)
- регулируемые ножки
- демонтажный крючок

25 ЛЕТ ГАРАНТИИ

ЧЕШСКИЙ ПРОДУКТ

APZ1SMART-LINE

Водоотводящий желоб с порогами для перфорированной решетки (550, 650, 750 мм)

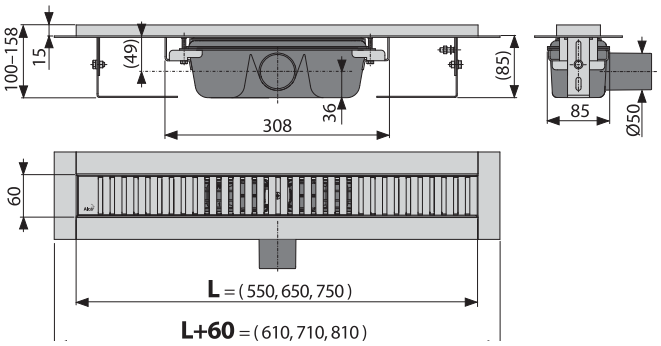

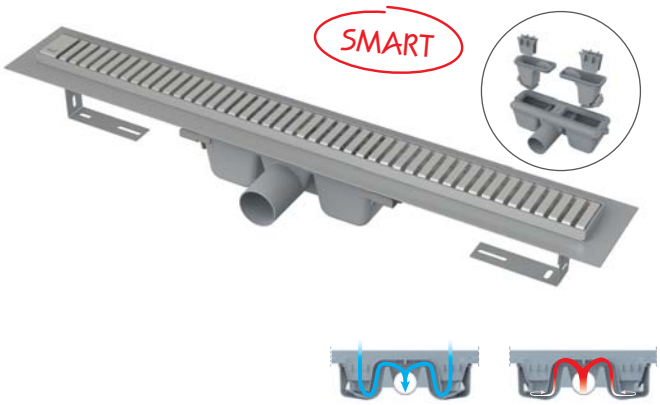

Количество (упаковка) **APZ1SMART-LINE-550**	45 шт.
Размеры (шт.)	620×135×170 мм
Вес (шт.)	2,8824 кг
EAN	8595580567958

Каталог запасных частей 2020

Электронную версию каталога можно найти на нашем сайте https://www.alcaplastcz.ru/ru/podpora-a-servis/katalog

Артикул	Фото	EAN	Описание
A504CKM		8595580562540	Сифон для ванны CLICK/CLACK, металл
A504CKM-80		8595580562571	Сифон для ванны CLICK/CLACK, металл
A504CKM-100		8595580562557	Сифон для ванны CLICK/CLACK, металл
A504CKM-120		8595580562564	Сифон для ванны CLICK/CLACK, металл
A505CKM		8595580567002	Сифон для ванны CLICK/CLACK, металл
A505CKM-80		8595580567019	Сифон для ванны CLICK/CLACK, металл
A505CKM-100		8595580567026	Сифон для ванны CLICK/CLACK, металл
A505CKM-120		8595580567033	Сифон для ванны CLICK/CLACK, металл
A507CKM		8595580562533	Сифон для ванны CLICK/CLACK, металл
A507CKM-80		8595580562588	Сифон для ванны CLICK/CLACK, металл
A507CKM-100		8595580562601	Сифон для ванны CLICK/CLACK, металл
A507CKM-120		8595580562595	Сифон для ванны CLICK/CLACK, металл

Артикул	Фото	EAN	Описание
A507BLACK		8595580558697	Сифон для ванны CLICK/CLACK, черный-мат
A507BLACK-80		8595580558765	Сифон для ванны CLICK/CLACK, черный-мат
A507BLACK-100		8595580558789	Сифон для ванны CLICK/CLACK, черный-мат
A507BLACK-120		8595580558772	Сифон для ванны CLICK/CLACK, черный-мат
A508CKM		8595580567040	Сифон для ванны CLICK/CLACK с напуском воды через перелив, хром
A508CKM-80		8595580567057	Сифон для ванны CLICK/CLACK с напуском воды через перелив, хром
A508CKM-100		8595580567064	Сифон для ванны CLICK/CLACK с напуском воды через перелив, хром
A508CKM-120		8595580567071	Сифон для ванны CLICK/CLACK с напуском воды через перелив, хром
A509CKM		8595580567088	Сифон для ванны CLICK/CLACK с напуском воды через перелив для ванн с толстыми стенками, хром
A509CKM-80		8595580567118	Сифон для ванны CLICK/CLACK с напуском воды через перелив для ванн с толстыми стенками, хром
A509CKM-100		8595580567095	Сифон для ванны CLICK/CLACK с напуском воды через перелив для ванн с толстыми стенками, хром
A509CKM-120		8595580567101	Сифон для ванны CLICK/CLACK с напуском воды через перелив для ванн с толстыми стенками, хром

Артикул	Фото	EAN	Описание
A516CKM		8595580561826	Сифон для ванны CLICK/CLACK с плоским переливом, хром
A516CKM-80		8595580561888	Сифон для ванны CLICK/CLACK с плоским переливом, хром
A516CKM-100		8595580561864	Сифон для ванны CLICK/CLACK с плоским переливом, хром
A516CKM-120		8595580561871	Сифон для ванны CLICK/CLACK с плоским переливом, хром
A465C-50		8595580567132	Сифон для душевого поддона CLICK/CLACK, металл
A465BLACK-50		8595580562717	Сифон для душевого поддона CLICK/CLACK, черный-мат
A392C		8595580561543	Донный клапан сифона для умывальника CLICK/CLACK 5/4", цельнометаллический с переливом и большой заглушкой
A392BLACK		8595580558666	Донный клапан сифона для умывальника CLICK/CLACK 5/4", цельнометаллический с переливом и большой черной заглушкой
ARV003		8595580566432	Угловой вентиль с фильтром 1/2"×1/2", круглый
ARV003-ANTIC		8595580566449	Угловой вентиль с фильтром 1/2"×1/2", круглый, бронза-антик
ARV003-BLACK		8595580566456	Угловой вентиль с фильтром 1/2"×1/2", черный-мат
ARV003B		8595580567200	Угловой вентиль с фильтром 1/2"×1/2", круглый, белый

Артикул	Фото	EAN	Описание
ARV004		8595580566463	Угловой вентиль 1/2"×1/2", квадратный
APZ8-550M		8595580538958	Водоотводящий желоб с порогами для перфорированной решетки
APZ8-650M		8595580538941	Водоотводящий желоб с порогами для перфорированной решетки
APZ8-750M		8595580537395	Водоотводящий желоб с порогами для перфорированной решетки
APZ8-850M		8595580537418	Водоотводящий желоб с порогами для перфорированной решетки
APZ8-950M		8595580537401	Водоотводящий желоб с порогами для перфорированной решетки
APZ9-550M		8595580538965	Водоотводящий желоб с порогами для перфорированной решетки
APZ9-650M		8595580538972	Водоотводящий желоб с порогами для перфорированной решетки
APZ9-750M		8595580537425	Водоотводящий желоб с порогами для перфорированной решетки
APZ9-850M		8595580537432	Водоотводящий желоб с порогами для перфорированной решетки
APZ9-950M		8595580537685	Водоотводящий желоб с порогами для перфорированной решетки
APZ10-550M		8595580538989	Водоотводящий желоб с порогами для перфорированной решетки

Артикул	Фото	EAN	Описание
APZ10-650M		8595580538996	Водоотводящий желоб с порогами для перфорированной решетки
APZ10-750M		8595580537456	Водоотводящий желоб с порогами для перфорированной решетки
APZ10-850M		8595580537463	Водоотводящий желоб с порогами для перфорированной решетки
APZ10-950M		8595580537470	Водоотводящий желоб с порогами для перфорированной решетки
APZ18-550M		8595580556587	Водоотводящий желоб с порогами из нержавеющей стали для перфорированной решетки
APZ18-650M		8595580556594	Водоотводящий желоб с порогами из нержавеющей стали для перфорированной решетки
APZ18-750M		8595580556600	Водоотводящий желоб с порогами из нержавеющей стали для перфорированной решетки
APZ18-850M		8595580556617	Водоотводящий желоб с порогами из нержавеющей стали для перфорированной решетки
APZ18-950M		8595580556624	Водоотводящий желоб с порогами из нержавеющей стали для перфорированной решетки
APZ12-750		8595580541033	Водоотводящий желоб с порогами для перфорированной решетки или решетки под кладку плитки
APZ12-850		8595580541040	Водоотводящий желоб с порогами для перфорированной решетки или решетки под кладку плитки
APZ12-950		8595580541057	Водоотводящий желоб с порогами для перфорированной решетки или решетки под кладку плитки

РЕГИСТР

Артикул	Фото	EAN	Описание
APZ12-1050		8595580541064	Водоотводящий желоб с порогами для перфорированной решетки или решетки под кладку плитки
APZ22-750		8595580554620	Водоотводящий желоб с порогами из нержавеющей стали для перфорированной решетки или решетки под кладку плитки
APZ22-850		8595580554637	Водоотводящий желоб с порогами из нержавеющей стали для перфорированной решетки или решетки под кладку плитки
APZ22-950		8595580554644	Водоотводящий желоб с порогами из нержавеющей стали для перфорированной решетки или решетки под кладку плитки
APZ1SMART-LINE-550		8595580567958	Водоотводящий желоб с порогами для перфорированной решетки
APZ1SMART-LINE-650		8595580567217	Водоотводящий желоб с порогами для перфорированной решетки
APZ1SMART-LINE-750		8595580566623	Водоотводящий желоб с порогами для перфорированной решетки

Команда специалистов Alcaplast всегда готова оказать помощь в проектировании, монтаже и установлении проектных цен на нашу продукцию!

Чешский продукт
ISO 9001:2015

Alca PLAST®

ЧЕШСКАЯ РЕСПУБЛИКА

Alca plast, s. r. o.
Bratislavská 2846, 690 02 Břeclav
tel.: +420 519 821 044
tel.: +420 519 821 041
fax: +420 519 821 083
e-mail: alcaplast@alcaplast.cz
www.alcaplast.cz

РОССИЙСКАЯ ФЕДЕРАЦИЯ

ООО «АЛКА ПЛАСТ РУС»
Домодедовское ш., д. 1, оф. 20
пос. Сельхозтехника, Подольский р-он
Московская область, 142116
тел.: +7(495)410-60-10
e-mail: alcaplast@alcaplastcz.ru
www.alcaplastcz.ru

РЕСПУБЛИКА БЕЛАРУСЬ

ООО «АлцаПласт»
ул. Бабушкина, д. 76, оф. 194
промузел Колядичи, Минский р-он
Минск, 220024
моб. тел.: +375 (44) 564-04-03
тел.: +375 (172) 72 92 53
e-mail: alcaplast@alcaplast.by
www.alcaplast.by

© Alca plast, s.r.o.
Все права на внесение изменений размеров и исполнения защищены.