Alca PLAST®

INFO

8/2017

www.alcaplastcz.ru

НОВИНКИ

Пластиковые желоба с порогами из нержавеющей стали

Трапы из нержавеющей стали

Дренажные угловые желоба

СОДЕРЖАНИЕ

НАГРАДА ЧЕШСКОГО ЛИДЕРА 3

ВОДООТВОДЯЩИЕ ЖЕЛОБА

Пластиковый желоб **APZ22** с порогами из нержавеющей стали 4

СЛИВНЫЕ ТРАПЫ ИЗ НЕРЖАВЕЮЩЕЙ СТАЛИ

Сливные трапы **APV110, APV120, APV130** 6

САНТЕХНИЧЕСКАЯ КЕРАМИКА

Унитаз **RIMFLOW** без промывки контура 11

ДРЕНАЖНЫЕ УГЛОВЫЕ ЖЕЛОБА

Дренажные угловые желоба 12

Решетки для дренажных угловых желобов 14

СИФОНЫ ДЛЯ ВАННЫ

Модернизация управляющих накладок сифонов для ванны 18

СКРЫТАЯ СИСТЕМА ИНСТАЛЛЯЦИИ

AM101/1120ZN 19

Alcaplast получил награду «Чешский лидер»

Компания Alcaplast 7.6.2017 стала исторически первым Чешским лидером в Пражском регионе. В конкурсе «Награды чешских лидеров», основной идеей которого является поддержка только чешских компаний с чешским капиталом, мы добились успеха обойдя 263 конкурирующие компании.

Принимая награду вместе со своей женой Радкой Прокоповой генеральный директор Франтишек Фабичовиц, прокомментировал победу словами: «Первое место от жюри мы невероятно ценим, потому что результаты были оценены по нескольким финансовым показателям. Победа является удовлетворением нашей многолетней, напряженной работы».

В этом году состоялся первый ежегодный конкурс «Награда чешских лидеров». Из трехсот пятидесяти номинантов со всех регионов Чешской Республики в конечном итоге жюри выбрало четырнадцать, после чего их представителям были озвучены результаты в офисе компании Microsoft в Праге.

Пластиковый желоб APZ22 с порогами из нержавеющей стали

Экономичный вариант для идеального внешнего вида!

Пластиковые желоба теперь реализуем и с ободком из нержавеющей стали.

Взгляд на решетку из нержавеющей стали не нарушается пластиковой рамкой и вы можете легко получить идеальный внешний вид по доступной цене.

Пластиковый желоб APZ22 производится на базе желоба APZ12. Он имеет высоту монтажа 85 мм. Изготовленный из особо прочного пластика, который устойчив к морозам и химии, легко чистящийся сифон вплоть до сточной трубы прекрасно обеспечит душевой слив на уровне пола. Двухкамерный сифон имеет скорость потока 63 л/мин. Это является гарантией того, что потопа не будет в вашей ванной комнате даже при установке крупноформатной душевой лейки с высоким притоком воды. Регулируемые монтажные ножки из пластика позволяют быстро и удобно установить желоб и выровнять его в горизонтальной плоскости. Решетка не входит в комплект. Мы предлагаем перфорированные решетки, цельные решетки или решетки под кладку плитки или водостойкого дерева.

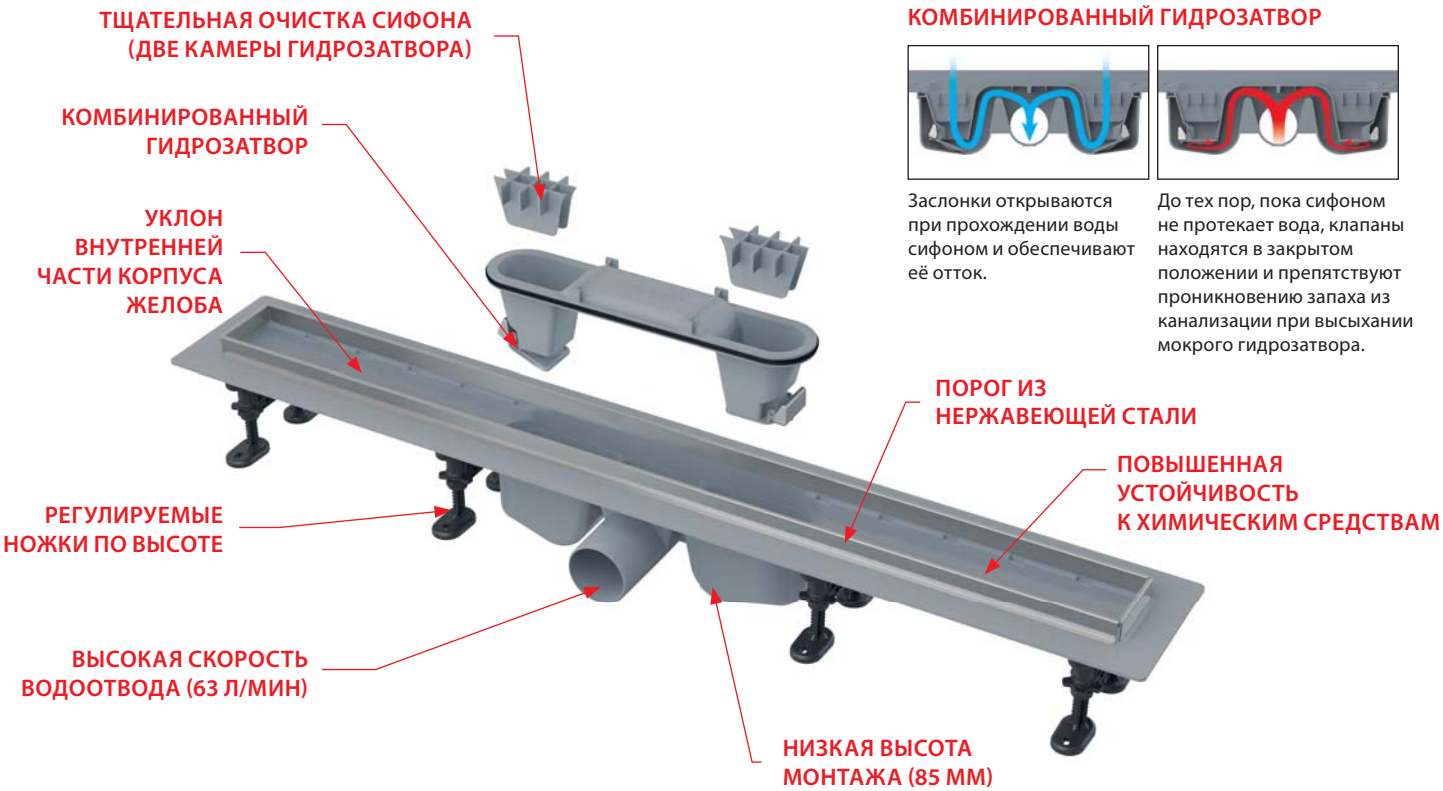

КОМБИНИРОВАННЫЙ ГИДРОЗАТВОР

Заслонки открываются при прохождении воды сифоном и обеспечивают её отток.

До тех пор, пока сифоном не протекает вода, клапаны находятся в закрытом положении и препятствуют проникновению запаха из канализации при высыхании мокрого гидрозатвора.

APZ22 Optimal

Водоотводящий желоб с порогами из нержавеющей стали для перфорированной решетки или решетки под кладку плитки

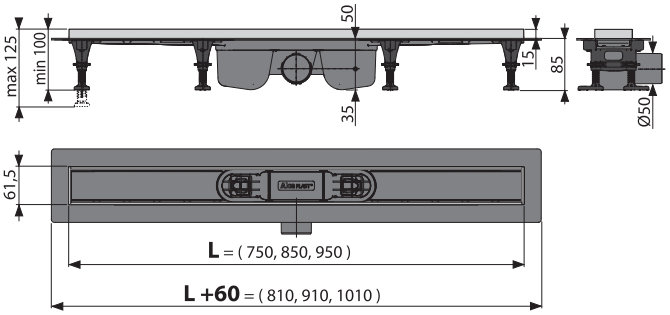

Количество (упаковка) **APZ22-850**	12 шт.
Размеры (шт.)	920×125×150 мм
Вес (шт.)	1,5606 кг
EAN	8595580554637

от
1. 9. 2017

Решетки для водоотводящих желобов APZ22 Optimal

LINE Нержавеющая сталь-глянец / Нержавеющая сталь-мат

DREAM Нержавеющая сталь-глянец / Нержавеющая сталь-мат

PURE Нержавеющая сталь-глянец / Нержавеющая сталь-мат

BUBLE Нержавеющая сталь-глянец / Нержавеющая сталь-мат

CUBE Нержавеющая сталь-глянец / Нержавеющая сталь-мат

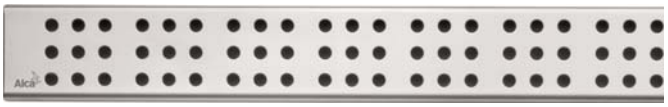

HOPE Нержавеющая сталь-глянец / Нержавеющая сталь-мат

TILE Решетка под кладку плитки

SOLID Нержавеющая сталь-мат

Сливные трапы из нержавеющей стали

Сливные трапы из нержавеющей стали были разработаны так, чтобы удовлетворить самые высокие требования к финальному виду ванной комнаты. Точные технологии, применяемые для их производства, позволяют использовать видимые части из одного фрагмента массивной нержавеющей стали без лишних щелей, сварных швов и других элементов, нарушающих целостность.

Сливной трап таким образом образует единое целое и идеально подходит для всех видов современных ванных комнат. С точечным дренажом из нержавеющей стали Вы получите безупречное дизайнерское исполнение функционального технического элемента ванной комнаты.

Решетка не только под кладку плитки

Для сливного трапа Вы можете выбрать один из трех типов решеток и таким образом повлиять на его окончательный вид. Наиболее интересным вариантом является использование стоковой решетки под кладку плитки, тем самым вы позволите сливному трапу естественным образом раствориться в полу вашей ванной комнаты.

Второй вариант представляет собой решетка, изготовленная из одного фрагмента стали, которая в комбинации со сливным трапом создает впечатление безукоризненной компактности.

Третий вариант - это перфорированная решетка из нержавеющей стали, которая благодаря точной методике резки металла струей воды, идеально вписывается в корпус сливного трапа.

Три варианта высоты сифона

Идеальную вариабельность монтажа обеспечивают три типа сифонов, которые можно использовать с новыми точечными сливными трапами. С самым низким вариантом сифона (55 мм) Вы получите возможность установить его в пространствах с минимальной высотой пола при сохранении высокой скорости стока. Все три типа сифонов конструктивно разработаны так, что не требуют сложного монтажа, просты в техническом обслуживании и легко чистятся без химических средств.

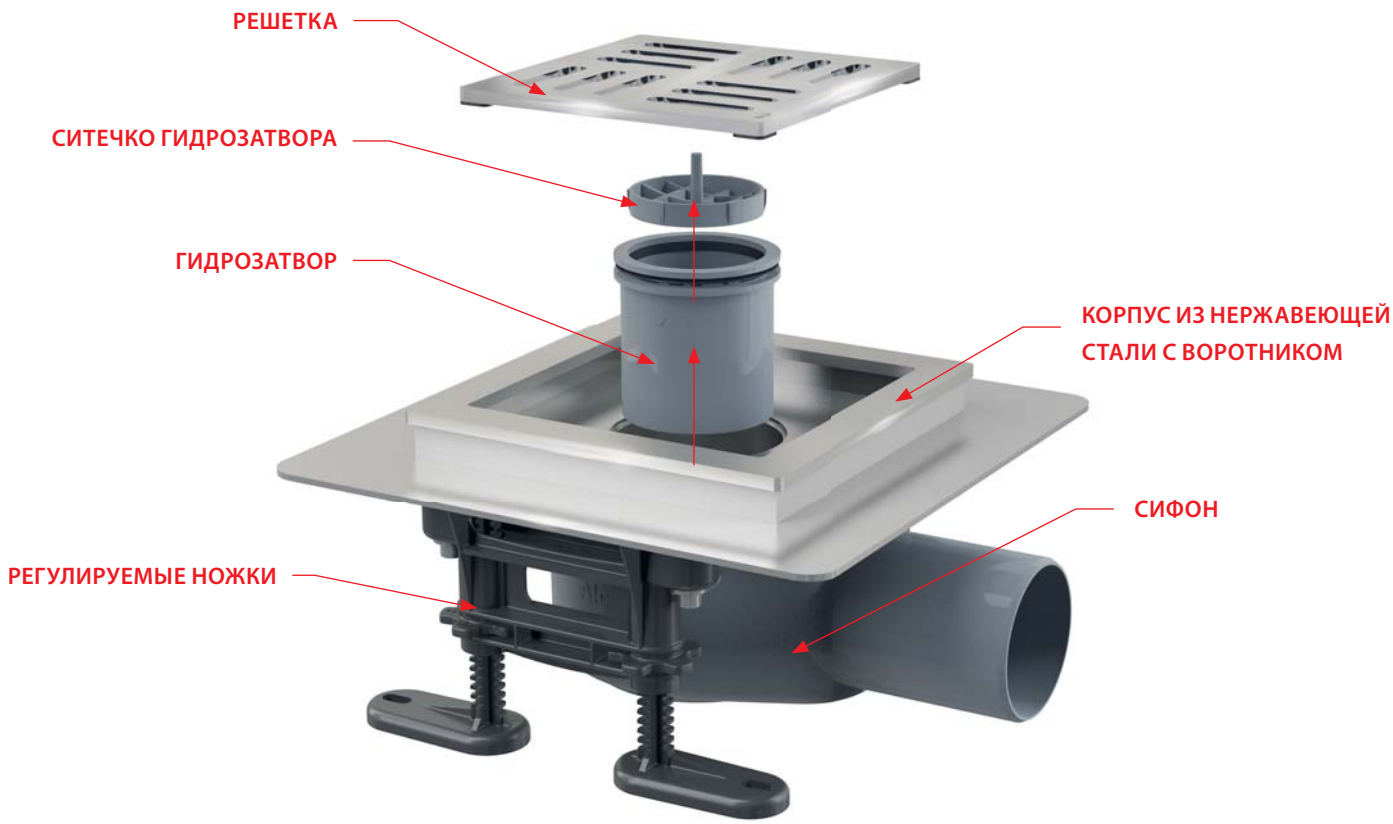

APV110

Сливной трап из нержавеющей стали экстра низкий
130×130 мм боковой сток, без решетки, гидрозатвор мокрый

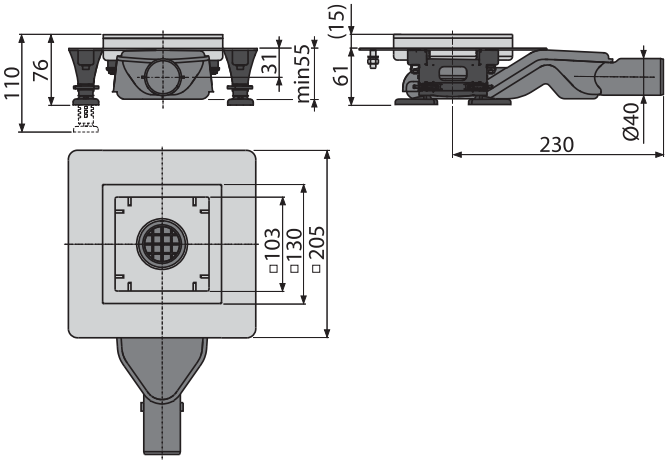

Количество (упаковка) **APV110**	1 шт.
Размеры (шт.)	335×207×73 мм
Вес (шт.)	1,6513 кг
EAN	8595580555160

от
1. 9. 2017

APV120

Сливной трап из нержавеющей стали низкий 130×130 мм боковой сток, без решетки, гидрозатвор мокрый

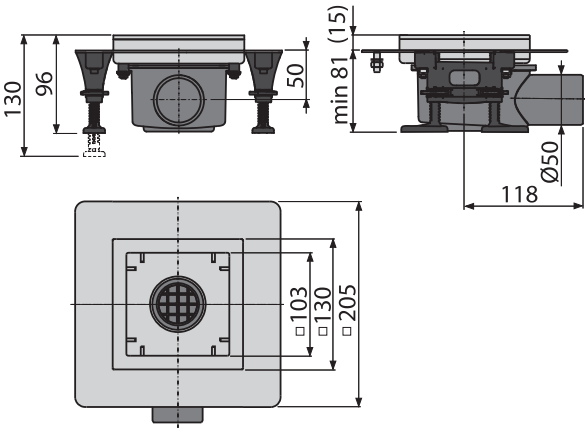

50 л/мин

Количество (упаковка) **APV120**	1 шт.
Размеры (шт.)	223×207×123 мм
Вес (шт.)	1,6273 кг
EAN	8595580555146

от 1. 9. 2017

APV130

Сливной трап из нержавеющей стали 130×130 мм боковой сток, без решетки, гидрозатвор мокрый

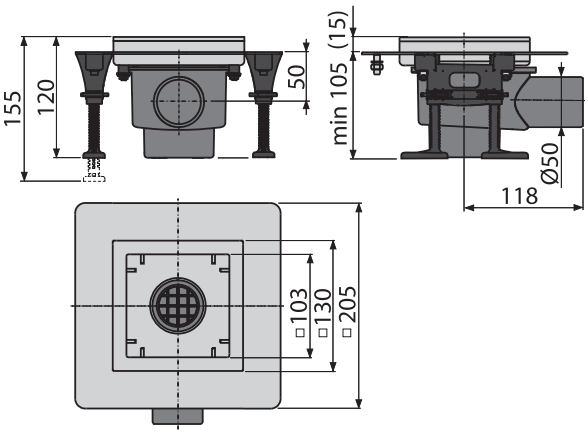

58 л/мин

Количество (упаковка) **APV130**	1 шт.
Размеры (шт.)	223×207×123 мм
Вес (шт.)	1,6623 кг
EAN	8595580555177

от 1. 9. 2017

MPV011

Решетка для сливных трапов из нержавеющей стали
102×102 мм, нержавеющая сталь

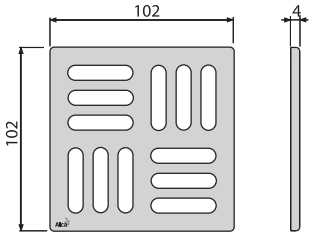

от
1. 9. 2017

Количество (упаковка) **MPV011**	1 шт.
Размеры (шт.)	106×106×7 мм
Вес (шт.)	0,2540 кг
EAN	8595580555481

MPV012

Решетка для сливных трапов из нержавеющей стали
102×102 мм, нержавеющая сталь

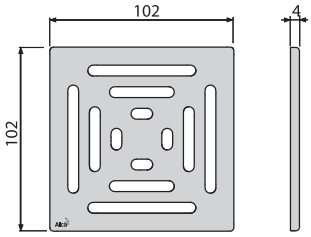

от
1. 9. 2017

Количество (упаковка) **MPV012**	1 шт.
Размеры (шт.)	мм
Вес (шт.)	0,2540 кг
EAN	8595580555498

MPV013

Решетка для сливных трапов из нержавеющей стали
92×92 мм, нержавеющая сталь

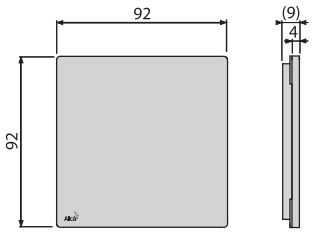

от
1. 9. 2017

Количество (упаковка) **MPV013**	1 шт.
Размеры (шт.)	106×106×7 мм
Вес (шт.)	0,2540 кг
EAN	8595580555528

MPV014

Решетка для сливных трапов из нержавеющей стали
102×102 мм, нержавеющая сталь

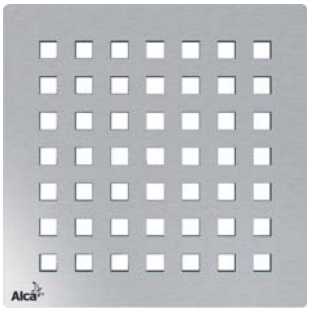

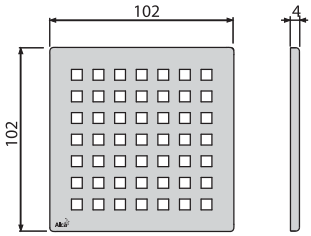

от
1. 9. 2017

Количество (упаковка) **MPV014**	1 шт.
Размеры (шт.)	106×106×7 мм
Вес (шт.)	0,2540 кг
EAN	8595580555504

MPV015

Решетка для сливных трапов из нержавеющей стали
102×102 мм, нержавеющая сталь

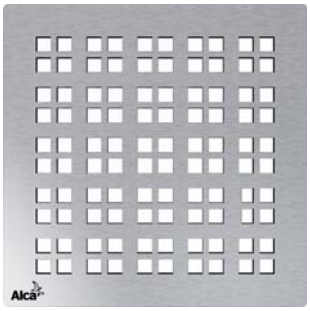

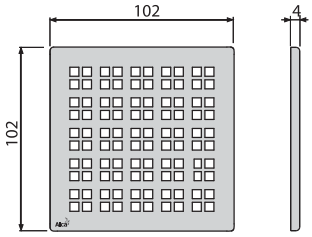

от
1. 9. 2017

Количество (упаковка) **MPV015**	1 шт.
Размеры (шт.)	106×106×7 мм
Вес (шт.)	0,2540 кг
EAN	8595580555511

MPV016

Решетка для сливных трапов из нержавеющей стали
92×92 мм, под кладку плитки

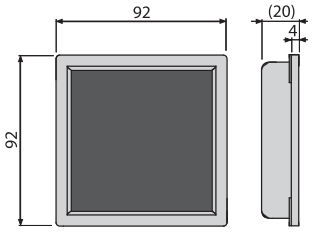

от
1. 9. 2017

Количество (упаковка) **MPV016**	1 шт.
Размеры (шт.)	106×106×7 мм
Вес (шт.)	0,2540 кг
EAN	8595580555535

Унитаз RIMFLOW без промывки контура

Как дизайнерскую новинку для вашей ванной или туалета представляем унитаз RIMFLOW без промывки контура.

Элегантное смывание по гладкой окружности туалетной чаши без каких-либо загибов, под которыми обычно собирает грязь, предлагаем новый дизайнерский унитаз RIMFLOW без промывки контура.

Для достижения экономичного и эффективного смыва в туалете, очень важно правильно выбрать тип скрытой системы инсталляции. Для получения дополнительной информации см. INFO 10/2016, стр 19. Вложением и настройкой кольца можно по-разному регулировать поток. Кольцо также совместимо со всеми типами сливных клапанов и резервуаров Alca. За исключением типа Slim.

WC RIMFLOW

Подвесной унитаз RIMFLOW

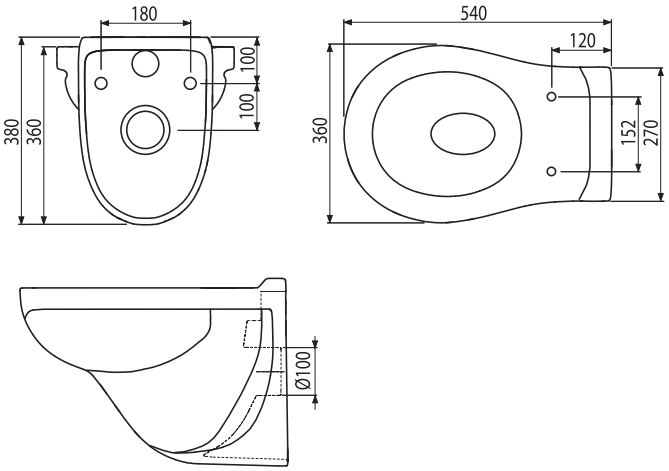

Количество (упаковка) **WC RIMFLOW**	1 шт.
Размеры (шт.)	540×380×360 мм
Вес (шт.)	16,35 кг
EAN	8698208271364

Дренажные угловые желоба

Продуктовую линию дренажных каналов расширяем на угловые элементы.

Для каждого типа желоба и решетки теперь доступно и угловое исполнение, которое Вам поможет легче достичь гармоничный вид с минимальными усилиями.

ADZ101VR

Дренажный угловой желоб 75 мм регулируемый, оцинкованная сталь

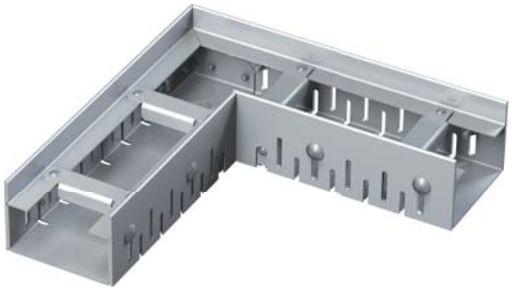

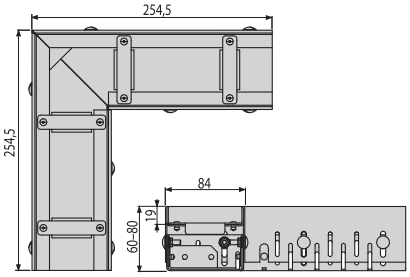

Количество (упаковка) **ADZ101VR**	1 шт.
Размеры (шт.)	254,5×254,5×60 мм
Вес (шт.)	1,8086 кг
EAN	8595580554941

ADZ301VR

Дренажный угловой желоб 75 мм регулируемый, нержавеющая сталь

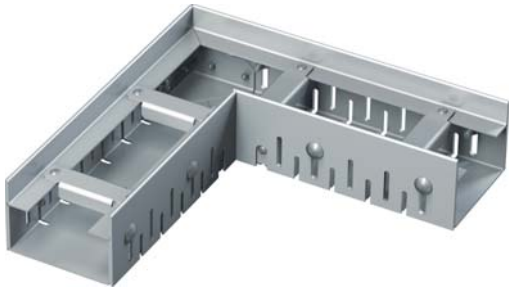

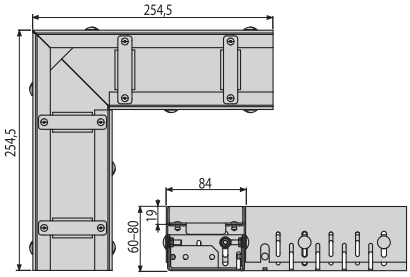

Количество (упаковка) **ADZ301VR**	1 шт.
Размеры (шт.)	254,5×254,5×60 мм
Вес (шт.)	1,8116 кг
EAN	8595580554958

ADZ102VR

Дренажный угловой желоб 100 мм регулируемый, оцинкованная сталь

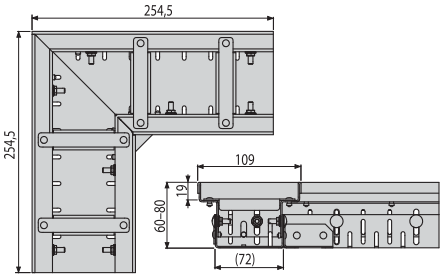

Количество (упаковка) **ADZ102VR**	1 шт.
Размеры (шт.)	254,5×254,5×60 мм
Вес (шт.)	1,5916 кг
EAN	8595580554804

ADZ302VR

Дренажный угловой желоб 100 мм регулируемый, нержавеющая сталь

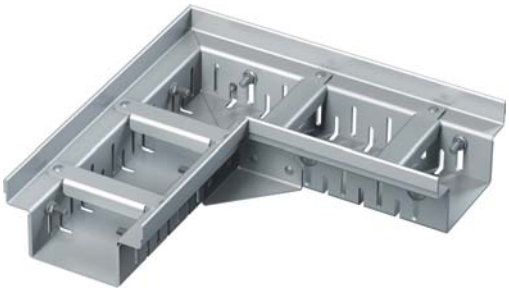

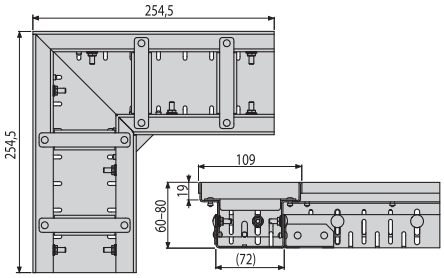

Количество (упаковка) **ADZ302VR**	1 шт.
Размеры (шт.)	254,5×254,5×60 мм
Вес (шт.)	1,5916 кг
EAN	8595580554811

ADZ-R101R

Решетка для дренажного углового желоба 75 мм, оцинкованная сталь

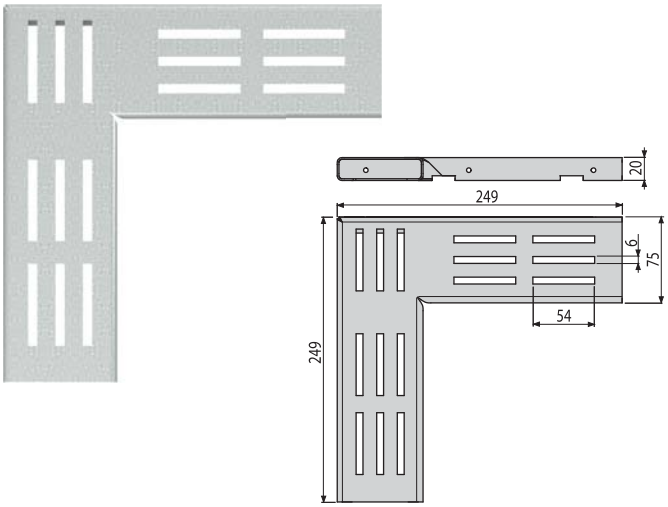

Количество (упаковка) **ADZ-R101R**	1 шт.
Размеры (шт.)	249×249×20 мм
Вес (шт.)	0,5618 кг
EAN	8595580555023

ADZ-R301R

Решетка для дренажного углового желоба 75 мм, нержавеющая сталь

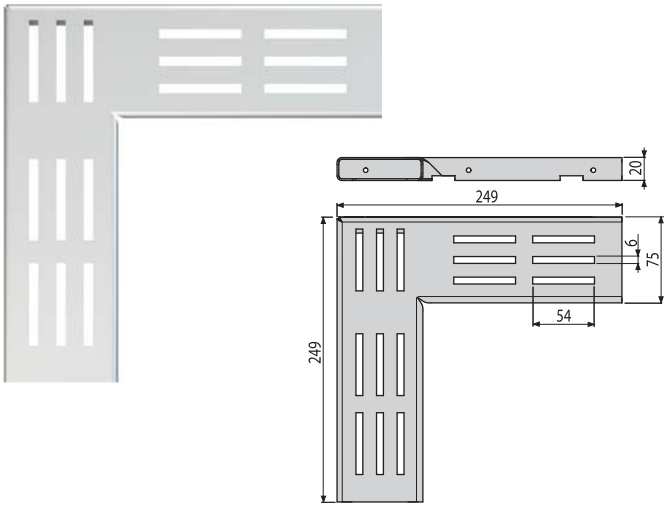

Количество (упаковка) **ADZ-R301R**	1 шт.
Размеры (шт.)	249×249×20 мм
Вес (шт.)	0,5618 кг
EAN	8595580555054

ADZ-R102R

Решетка для дренажного углового желоба 75 мм, оцинкованная сталь

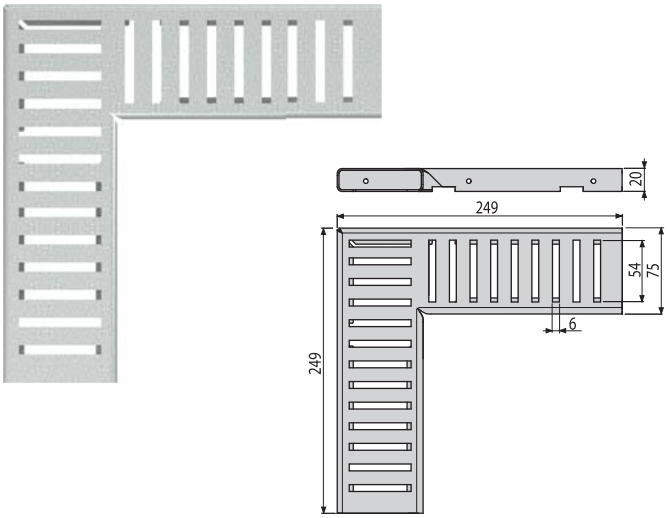

Количество (упаковка) **ADZ-R102R**	1 шт.
Размеры (шт.)	249×249×20 мм
Вес (шт.)	0,5348 кг
EAN	8595580555030

ADZ-R302R

Решетка для дренажного желоба 75 мм, нержавеющая сталь

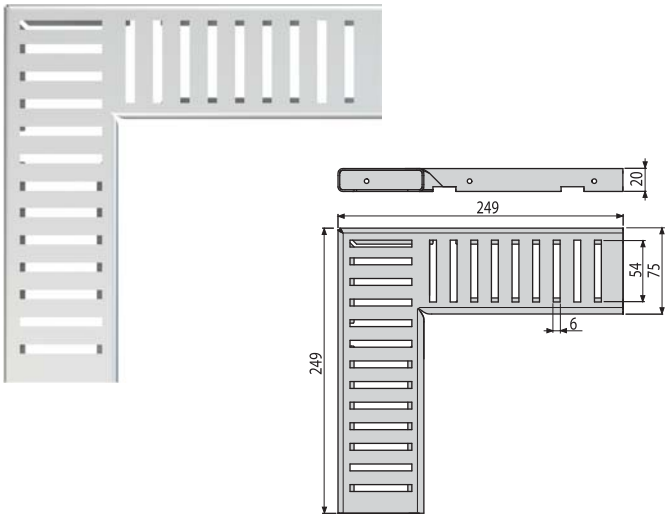

Количество (упаковка) **ADZ-R302R**	1 шт.
Размеры (шт.)	249×249×20 мм
Вес (шт.)	0,5348 кг
EAN	8595580555061

ADZ-R103R

Решетка для дренажного углового желоба 75 мм, оцинкованная сталь

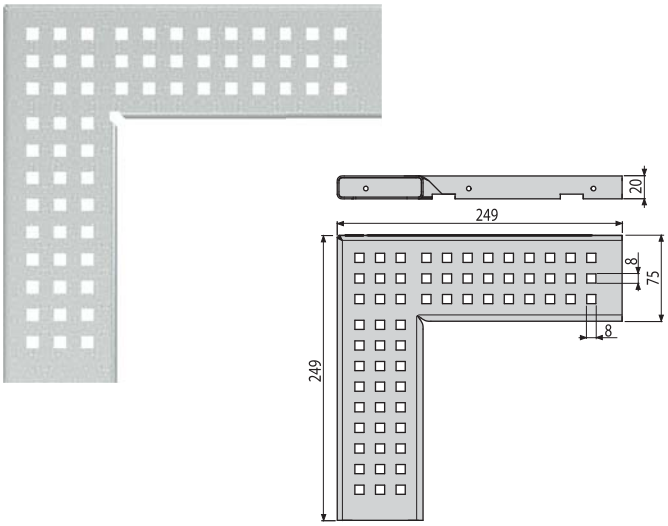

Количество (упаковка) **ADZ-R103R**	1 шт.
Размеры (шт.)	249×249×20 мм
Вес (шт.)	0,5708 кг
EAN	8595580555047

ADZ-R303R

Решетка для дренажного углового желоба 75 мм, нержавеющая сталь

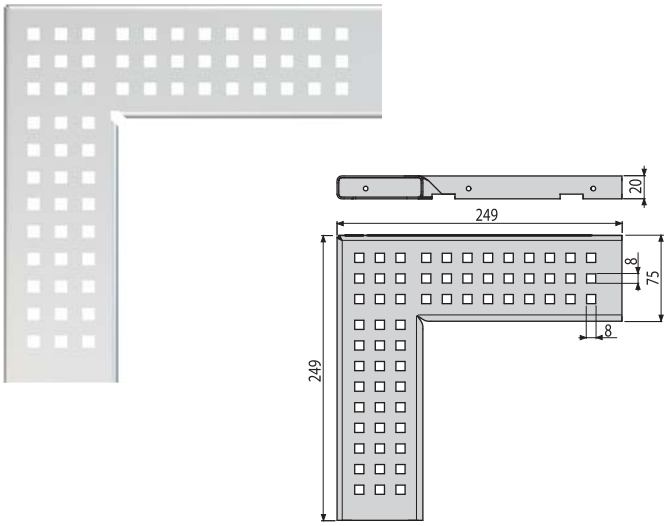

Количество (упаковка) **ADZ-R303R**	1 шт.
Размеры (шт.)	249×249×20 мм
Вес (шт.)	0,5708 кг
EAN	8595580555078

ADZ-R104R

Решетка для дренажного углового желоба 75 мм, оцинкованная сталь

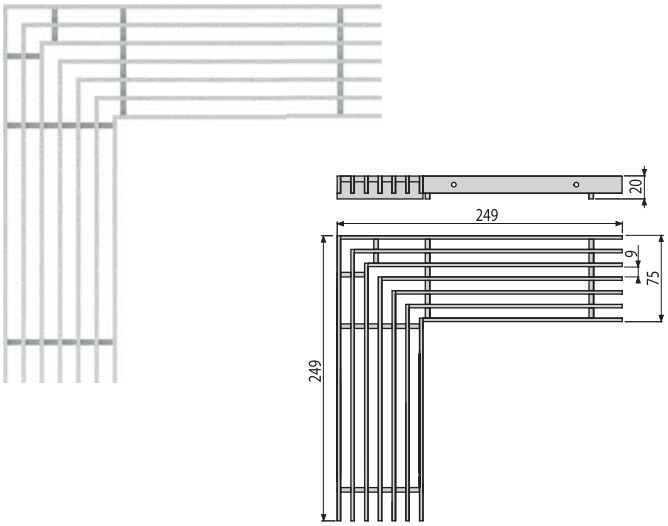

Количество (упаковка) **ADZ-R104R**	1 шт.
Размеры (шт.)	249×249×20 мм
Вес (шт.)	1,1748 кг
EAN	8595580555443

ADZ-R304R

Решетка для дренажного углового желоба 75 мм, нержавеющая сталь

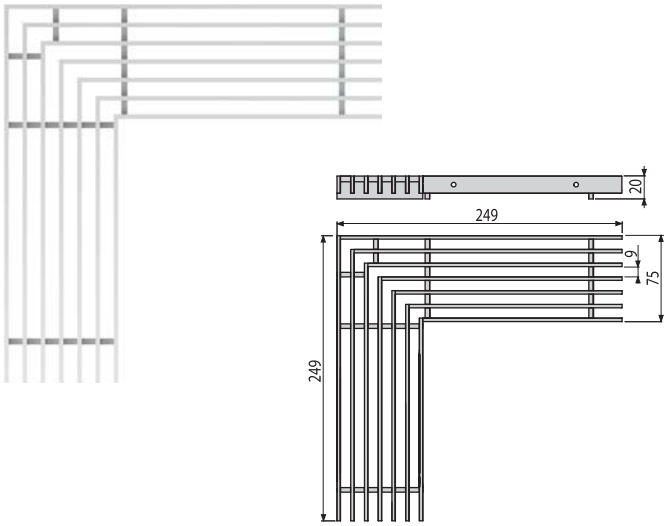

Количество (упаковка) **ADZ-R304R**	1 шт.
Размеры (шт.)	249×249×20 мм
Вес (шт.)	1,1748 кг
EAN	8595580555450

ADZ-R121R

Решетка для дренажного углового желоба 100 мм, оцинкованная сталь

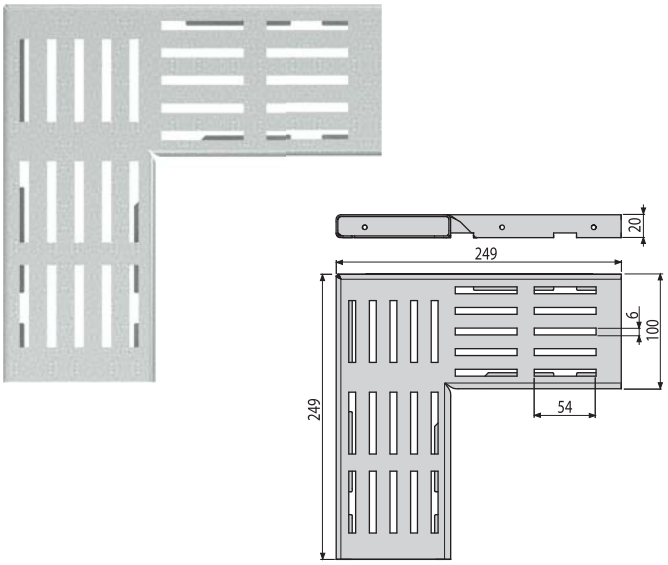

Количество (упаковка) **ADZ-R121R**	1 шт.
Размеры (шт.)	249×249×20 мм
Вес (шт.)	0,6028 кг
EAN	8595580554965

ADZ-R321R

Решетка для дренажного углового желоба 100 мм, нержавеющая сталь

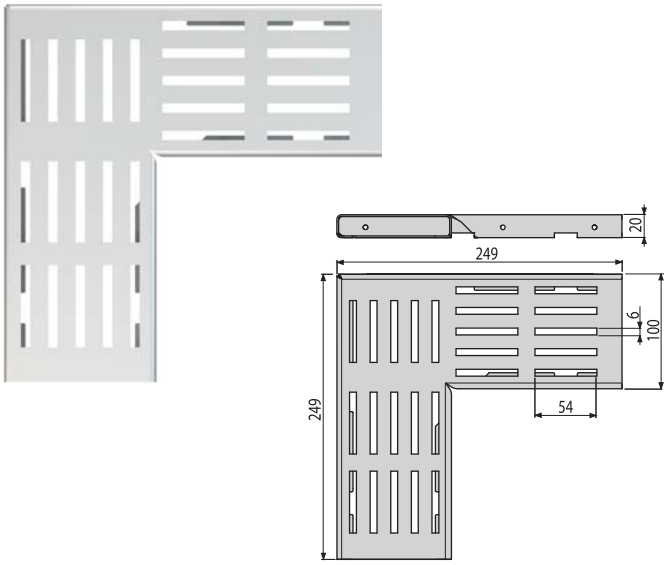

Количество (упаковка) **ADZ-R321R**	1 шт.
Размеры (шт.)	249×249×20 мм
Вес (шт.)	0,6028 кг
EAN	8595580554996

ADZ-R122R

Решетка для дренажного углового желоба 100 мм, оцинкованная сталь

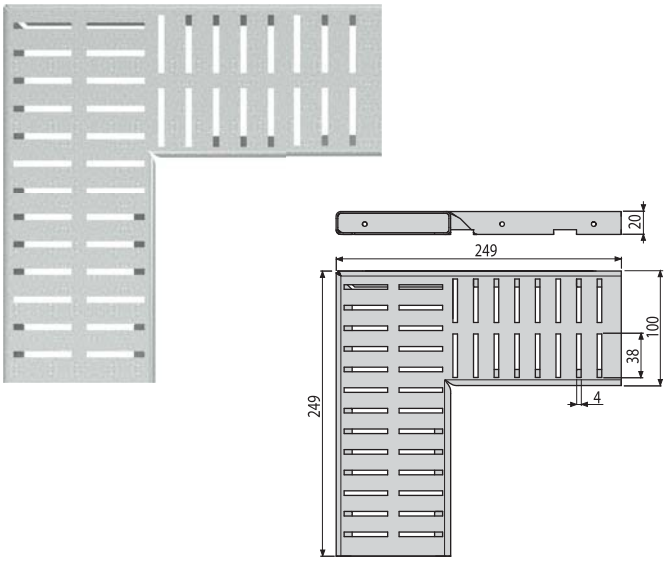

Количество (упаковка) **ADZ-R122R**	1 шт.
Размеры (шт.)	249×249×20 мм
Вес (шт.)	0,6228 кг
EAN	8595580554972

ADZ-R322R

Решетка для дренажного желоба 100 мм, нержавеющая сталь

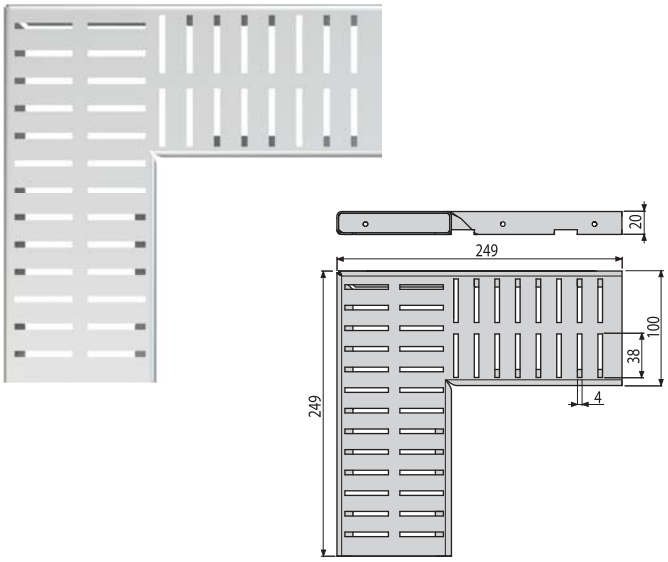

Количество (упаковка) **ADZ-R322R**	1 шт.
Размеры (шт.)	249×249×20 мм
Вес (шт.)	0,6228 кг
EAN	8595580555009

ADZ-R123R

Решетка для дренажного углового желоба 100 мм, оцинкованная сталь

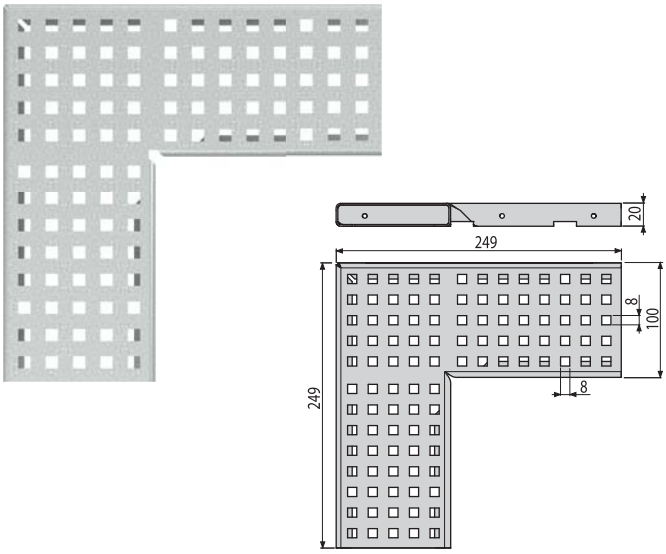

Количество (упаковка) **ADZ-R123R**	1 шт.
Размеры (шт.)	249×249×20 мм
Вес (шт.)	0,6188 кг
EAN	8595580554989

ADZ-R323R

Решетка для дренажного желоба 100 мм, нержавеющая сталь

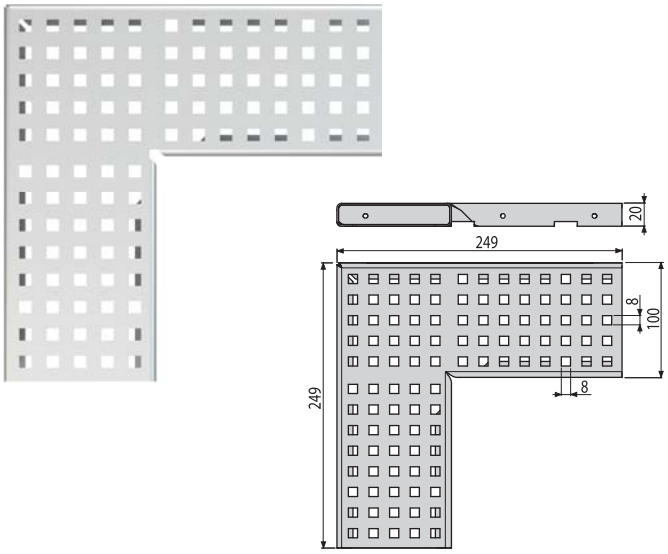

Количество (упаковка) **ADZ-R323R**	1 шт.
Размеры (шт.)	249×249×20 мм
Вес (шт.)	0,6188 кг
EAN	8595580555016

ADZ-R124R

Решетка для дренажного углового желоба 100 мм, оцинкованная сталь

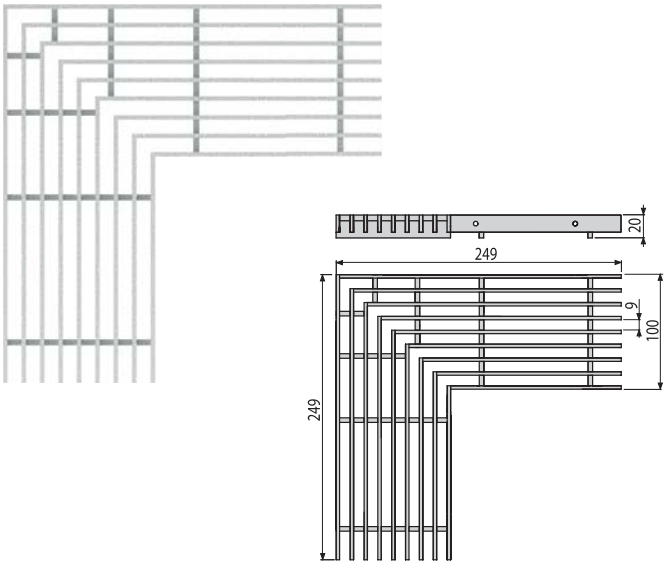

Количество (упаковка) **ADZ-R124R**	1 шт.
Размеры (шт.)	249×249×20 мм
Вес (шт.)	1,4808 кг
EAN	8595580555467

ADZ-R324R

Решетка для дренажного углового желоба 100 мм, нержавеющая сталь

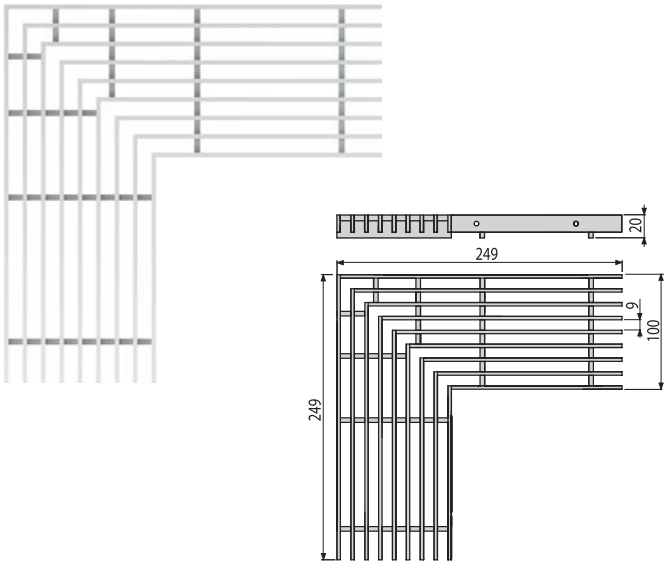

Количество (упаковка) **ADZ-R324R**	1 шт.
Размеры (шт.)	249×249×20 мм
Вес (шт.)	1,4808 кг
EAN	8595580555474

Инновация сифонов для ванны

Модернизация управляющих накладок сифонов для ванны автомат обеспечит еще более плавный ход механизма. Открытие и закрытие заглушки сифона для ванны стало проще и точнее.

СТАРЫЙ

НОВЫЙ

Пластиковая управляющая накладка

Сифон для ванны	**51B** **51BM**	**A51CR** **A51CRM** **A566-122133-57**	**A51CR** **A51CRM** **A54CR** **A566-112122-_** **A566-112123 -_** **A566-113133-_** **A566-114233-_**

ОТ 8/2017

Металлическая управляющая накладка

Сифон для ванны	**A55K** **A55KM**	**A55K** **A55KM**

Скрытая система инсталляции AM101/1120ZN

Расширяем ассортимент наших популярных скрытых систем инсталляций для сухой установки (для гипсокартона).

Кроме традиционной стальной конструкции, обработанной черной порошковой краской предлагаем и вариант обработки цинком.

AM101/1120ZN

Скрытая система инсталляции для сухой установки (для гипсокартона)

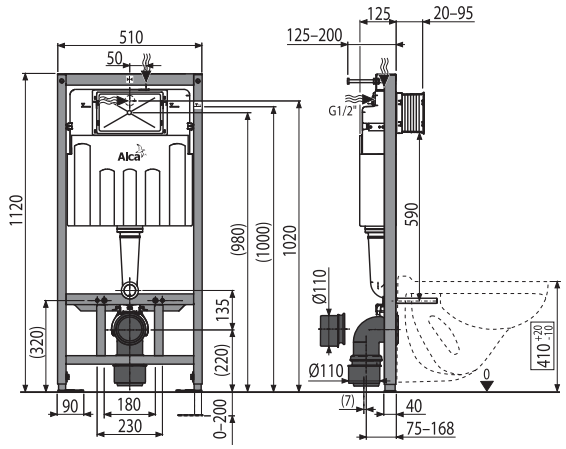

Количество (упаковка) **AM101/1120ZN**	1 шт.
Размеры (шт.)	1130×145×520 мм
Вес (шт.)	11,3269 кг
EAN	8595580554071

Команда специалистов всегда рада Вам помочь и ответить на все Ваши вопросы касательно дизайна продукции, ее инсталляции и цен!

Чешский продукт
ISO 9001:2015

EN 55014-1, EN 55014-2, EN 61000-6, EN 61000-4
NV 616/2006 Sb. с изменениями, внесенными
2011/95 / ЕС, включая поправки

Alca PLAST®

ЧЕШСКАЯ РЕСПУБЛИКА

Alca plast, s. r. o.
Братиславская 2846, 690 02 Брецлав
тел.: +420 519 821 117 – продажи на территории ЧР
тел.: +420 519 821 141 – экспорт
факс: +420 519 821 083
e-mail: alcaplast@alcaplast.cz
www.alcaplast.cz

РОССИЙСКАЯ ФЕДЕРАЦ ИЯ

ООО «АЛКА ПЛАСТ РУС»
142116, Московская область
г. Подольск, пос. Сельхозтехника
Домодедовское ш., д.1, оф. 20
Россия
tel.: 8(495) 500-57-53 (доб. 200)
e-mail: info@alcaplastcz.ru
www.alcaplastcz.ru

© Alca plast, s.r.o.
Все права на внесение изменений размеров и исполнения защищены.